Фильтры сетчатые из нержавеющей стали серия IS30 DN 15–80 мм, PN 4,0 МПа (Торговый Дом АДЛ, Россия)

Применение

Для воды, пара, нефтепродуктов, а также для пищевых и агрессивных сред.

Установка

Устанавливается в горизонтальном положении крышкой вниз. На паропроводе устанавливать крышкой вбок. Установка в вертикальном положении возможна только при направлении потока сверху вниз. При установке убедиться, что направление потока совпадает с направлением, указанным на корпусе фильтра.

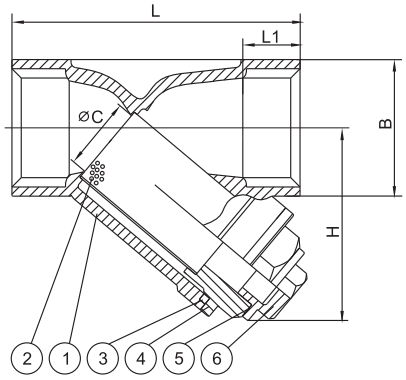

Технические характеристики

Максимальное давление	4,0 МПа
Рабочая температура	–60...+200 °C
Присоединение	Внутренняя резьба BSP
Шаг сетки	0,6 мм

Спецификация

1. Корпус	Нерж. сталь 1.4408
2. Сетка	Нерж. сталь AISI 316
3. Уплотнение	PTFE
4. Крышка	Нерж. сталь 1.4408
5. Уплотнение	PTFE
6. Дренажная заглушка	Нерж. сталь 1.4408

Пример заказа IS30-04-0,6-15-40-P/P — (DN 15, PN 4,0 МПа, размер ячейки 0,6 мм, резьбовое присоединение).

Габаритные размеры и технические данные

Артикул	DN, (мм)	Размеры, (мм)					Масса, (кг)
		B	C	H	L	L1	
BM01A359539	15	26	15	46	65	15	0,23
BM01A359540	20	32	20	55	80	17	0,36
BM01A359541	25	41	25	70	90	19	0,7
BM01A359542	32	49	32	73	105	20	0,9
BM01A359543	40	56	40	81	120	22	1,2
BM01A359544	50	69	50	94	140	23,5	1,9
BM01A359545	65	87	65	120	170	29	4,3
BM01A359546	80	102	80	140	200	31	6,3